Flamco Clean Smart EcoPlus 1 1/4

Produkt Datenblatt 2024/11/18

Kompakter, leichter und noch effizienter.

Die Schlammabscheider Flamco Clean Smart sind in jeder Hinsicht durchdachte Produkte. Und wie bei allen Innovationen von Flamco sorgt auch hier eine neue bahnbrechende Konstruktion für optimale Ergebnisse. Diese Abscheider für Heizungs- und Kühlanlagen setzen der neuen Standard.
Die Smart Schlammabscheider entfernen selbst kleinste Schmutzpartikel sowie Magnetitteilchen aus dem Anlagenwasser. Sie sind nahezu wartungsfrei und haben einen äußerst geringen Strömungswiderstand.

Vorteile

- 60% bessere Ergebnisse gegenüber konventionellen Schlammabscheidern.
- Außergewöhnlich gute Ergebnisse, auch bei Strömungsgeschwindikeiten bis zu 3 m/s.
- 4 Neodym-Supermagnete zur Magnetitabscheidung integriert im Flamco Logo.
- 360° drehbarer Anschluss ermöglicht den Einbau in jeglichen Leitungsverläufen.
- Kompakte Abmessungen, geringes Gewicht.
- Extrem niedriger Strömungswiderstand.
- Ermöglicht Energieeinsparung.
- Konstante Leistung über die gesamte Lebensdauer.

Technische Daten

- In diversen Größen bis 2" lieferbar.
- Für Frostschutzmittelzusatz auf Glykolbasis bis 50% geeignet.
- Für Frostschutzmittelzusatz auf Ethanolbasis bis 30% geeignet.
- Min./Max. Systemdruck: 0,2 bar / 10 bar geeignet.
- Max. Betriebstemperatur: 120 °C.
- Das EPP-Isoliermaterial hat eine Stärke von 20 mm.
  λ

-Wert: 0,036 W/mK.

Beschreibung		Flamco Clean Smart G1¼"F EcoPlus
GTIN		08712874300347
Model		Flamco Clean Smart EcoPlus
Anschluss (E)		G 1 $^{1}/_{4}$" F
Abmessungen	A [mm]	112
	C [mm]	199
	D [mm]	110
	K [mm]	96
	L [mm]	63
	M [mm]	178
	H [mm]	255
	I [mm]	241
Gewicht [kg]		1,37

© 2024 Flamco GmbH. Alle Rechte vorbehalten. Wir behalten uns das Recht vor, an Design und technischen Spezifikationen unserer Produkte Änderungen vorzunehmen.

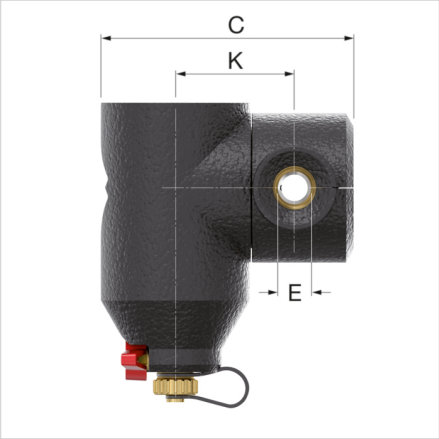

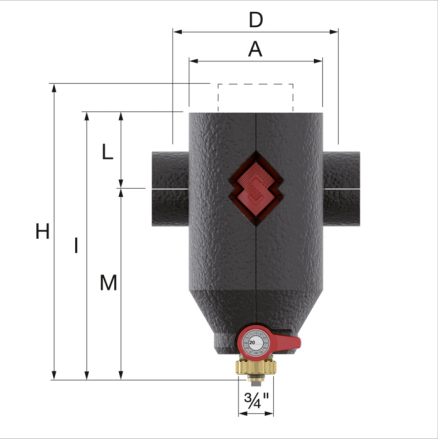

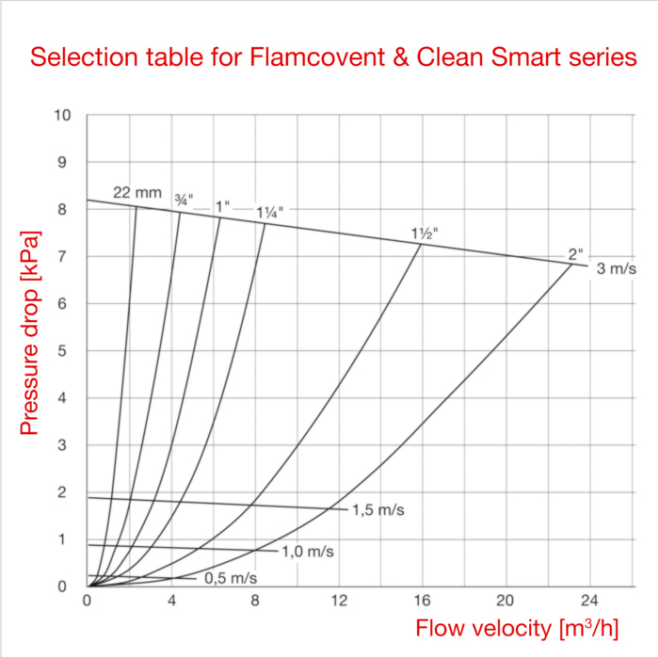

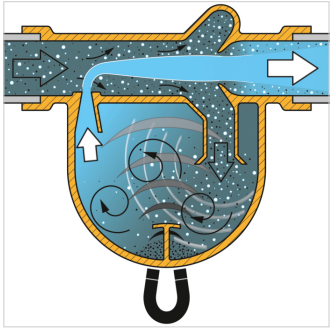

© 2024 Flamco GmbH. Alle Rechte vorbehalten. Wir behalten uns das Recht vor, an Design und technischen Spezifikationen unserer Produkte Änderungen vorzunehmen.

Klassifizierung Allgemeine Daten

Etim Gruppe	Filter/Abscheider
Etim Klasse	Luft-/Schlammabscheider
Produktname	Flamco Clean Smart G1¼"F EcoPlus
Marke	FLAMCO
Produkttyp	Smart Air & Dirt (=< 2")
GTIN	08712874300347

Klassifizierung Attribut

Werkstoff	Kunststoff
Typ Abscheider	Schmutz
Ausführung	horizontal/vertikal
Werkstoff des Anschlusses	Messing
Werkstoffgüte Anschluss	sonstige
Werkstoff des Gehäuses	sonstige
Werkstoffgüte des Gehäuses	sonstige
Variable Strömungsrichtung	Nein
Geeignet für Heizung	Ja
Geeignet für Kühlen	Ja
Geeignet für Solar	Nein
Nenndurchmesser	1 1/4 Zoll (32)
Rohraußendurchmesser	42.4 Millimeter
Anschluss	Innengewinde zylindrisch (BSPP)
Wirkprinzip	sonstige
Baulänge	110 Millimeter
Druckstufe Artikel	PN 10
Mit Ablasshahn	Ja
Oberflächenschutz	unbehandelt
Whirl-Funktionsprinzip	Nein
Funktionsprinzip Unterdruck	Nein
Magnetisches Funktionsprinzip	Ja
Funktionsprinzip Schub	Ja
Teilstromprinzip	Ja
Prinzip Vollstrom mit Beruhigung	Nein
Max. Mediumtemperatur (Dauerbetrieb)	120 Grad Celsius
Reinigung während des Betriebs möglich	Nein
Magnetposition	extern
Durchflussleistung	0 - 11.36 m^3/h
Geeignet für offene Systeme	Nein
Geeignet für geschlossene Systeme	Ja
Max. Betriebsdruck	10 Bar
Mit Auslaufhahn	Ja
Mit abnehmbarem Filter	Nein
Filterinhalt	0 Liter
Maschendichte Filter	0 Millimeter
Filter rückspülbar	Nein
Min. Druck für Rückspülung	0 Bar
Mit automatischem Entlüfter	Nein
Mit Kupplungen	Nein
Sprungabstand Eingang/Ausgang	0 Millimeter
Mediumtemperatur (Dauerbetrieb)	0 - 120 °C
Max. Arbeitsdruck	10 Bar
Kvs-Wert	0
Mit Isolierung	Ja
Wärmeleitfähigkeitskoeffizient Isoliermaterial (λ)	0.04 Watt / m Kelvin

© 2024 Flamco GmbH. Alle Rechte vorbehalten. Wir behalten uns das Recht vor, an Design und technischen Spezifikationen unserer Produkte Änderungen vorzunehmen.

Max. Glykol-Mischung	50 Prozent
Mit integriertem Auffüllautomat	Nein

Mehr Informationen online finden:

Montage- und Betriebsanleitung
Statement of Conformity
Flamco Clean Smart ADSK
Flamco Clean Smart ADSK Revit
Flamco Clean Smart DWG
Flamco Clean Smart STEP
Katalog in PDF (2020)
Broschüre
Flamcovent & Clean Smart

Steinbrink 7
42555, Velbert - de

T +49 34292 713 69100
E de.info@aalberts-hfc.com
I flamcogroup.com/de

© 2024 Flamco GmbH. Alle Rechte vorbehalten. Wir behalten uns das Recht vor, an Design und technischen Spezifikationen unserer Produkte Änderungen vorzunehmen.